Element toodetakse 1 korda / Element is produced 1 time.

CUL-0013 (VAADE VORMI) / CUL-0013 (VIEW INTO THE FORMWORK)

MÕÕTKAVA / SCALE 1:20

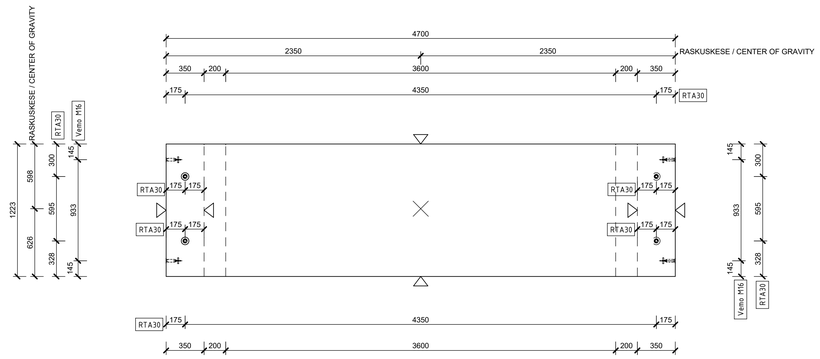

ISO

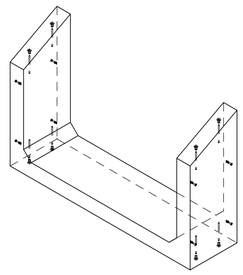

VAADE VASAKULT CUL-0013 / LEFT SIDE VIEW CUL-0013

MÕÕTKAVA / SCALE 1:20

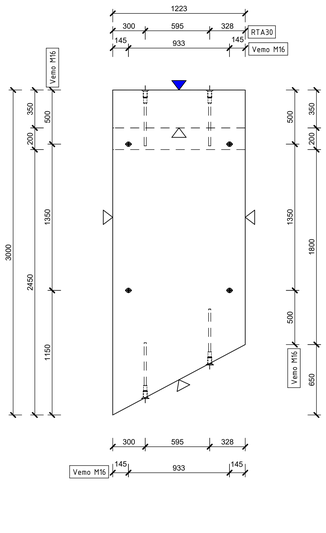

EESTVAADE CUL-0013 / FRONT VIEW CUL-0013

MÕÕTKAVA / SCALE 1:20

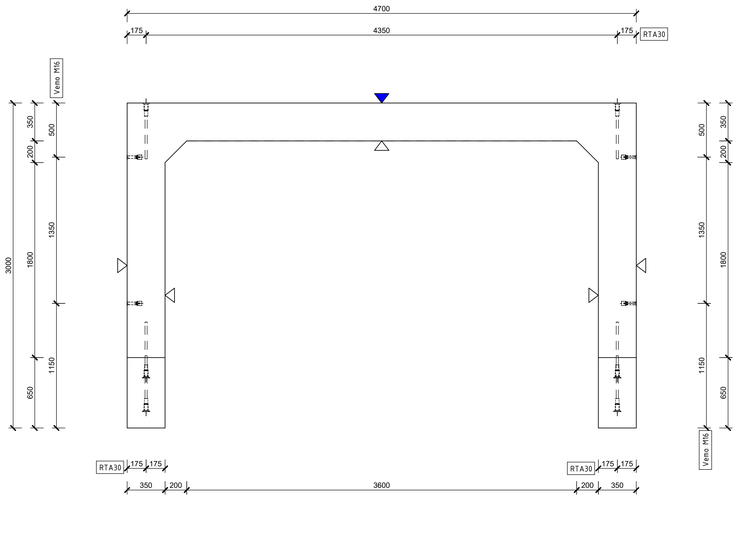

VAADE PAREMALT CUL-0013 / RIGHT SIDE VIEW CUL-0013

MÕÕTKAVA / SCALE 1:20

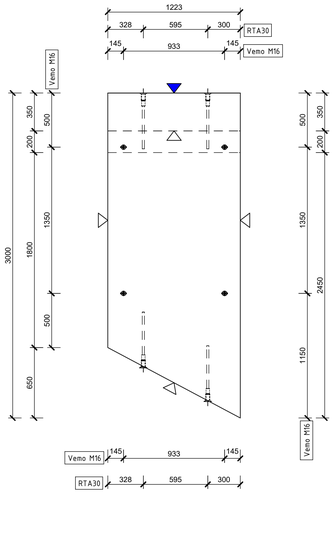

Taridetailide paigaldamine ja käitlemine vastavalt tootja juhistele /
Installation of embedded parts according to the manufacturer's instructions.

Taridetailide spetsifikatsioon / Schedule

Pos.	Märkus	tk.
RTA30	Tõsteankur RTA 30x505, tõstevõimsus 40,0 kN	8
Vemo M16	Kinnitusankur Vemo 1036-G-GV M16 x 70	8

Element: CUL-0013			Kogus, tk: 1x
Maht: 4.053 m^3		Kaal: 10.144 t	
Betooni tugevusklass:	C35/45	Nimikaitsekiht c_v [mm]: külg 50 mm, üleval 50 mm, allpool 50 mm	Lubatud halve Δc_{dev} [mm]: 10 mm
Armatuurterase klass:	B500B	Keskkonnaklass:	XC1,XD1,XF3

BETOONI PINNAD		
SÜMBOL	▼ VALUPIND	▽ RAKETIS

REDAKTSIOONID / REVISIONS					
Nr. / Number	Kuupäev / Date	Kirjeldus / Description	Koostaja / Originator	Kontrollija / Checker	Kinnitaja / Approver
003	08/11/2024	Issue 3	MO	NT	NT
002	08/11/2024	Issue 2	MO	NT	NT
001	01/07/2024	Issue 1	MO	NT	NT

Co-financed by the Connecting Europe Facility of the European Union

PROJEKT / PROJECT: RAIL BALTICA PEAMISED ÜLEHITISE ALUSTRUKTUUR / EUROPEAN STANDARD RAILWAY STRUCTURE

LEPING Nr / CONTRACT NO. 2024-A005

PROJEKTI Nr / PROJECT NO. RBDTD-EE-DS2-DP01_RWD401

Rail Baltica

Rail Baltica Harjumaa põhihtrassi raudteetaristu I etapi ehitustööd

ARHIIVI Nr / ARCHIVE NO.

TELLIJA / CLIENT: Rail Baltic Estonia OÜ, Veskiposti 2/1, Tallinn, Eesti, 10138, Reg. kn. 12734109

ALLTÖÖVÕTJA / SUBCONTRACTOR: ellipsis OÜ, Suur-Sõjamäe tee 11414 Tallinn, Estonia, Reg.nr. 12986485

TREVI

ALLSPARK

PROJEKTEERIJA / DESIGN COMPANY: Tiimmeister 2, Tallinn, Harjumaa, Reg.kn. 10947382

	NIMI / NAME	KUUPÄEV / DATE
KOOSTAJA / ORIGINATOR	M. Dubenin	01/07/2024
KONTROLLIJA / CHECKER	N. Tamov	01/07/2024
ÜLEVAATAJA / REVIEWER	N. Tamov	01/07/2024
KINNITAJA / APPROVER	A. Pilsts	01/07/2024

KUUPÄEV / DATE: 01/07/2024

MÕÕTKAVA / SCALE: 1:20

PABER SUURUS / PAPER SIZE: A0

JOONISE PEALKIRI / DRAWING TITLE: VEETRUUP, ELEMENT CUL-0013 / CULVERT, ELEMENT CUL-0013

JOONISE STAATUS / DRAWING STATUS: ÜLEVAATUSEKS / ISSUED FOR APPROVAL

PROJEKT KOOD / PROJECT CODE: RBDTD-EE

PROJEKTI OSA / PROJECT PART: DS2

PROJEKTI ETAPP / PROJECT PHASE: DP01

PEAKONTRAKTI TÄHIS / MAIN CONTRACT CODE: CUS0780

TYYP / TYPE: ZZ

ALATÜÜP / SUBTYPE: 0005

PEAKONTRAKTI SISENDI JUHTNUMBER / MAIN CONTRACT INPUT NUMBER: STR

PEAKONTRAKTI SISENDI JUHTNUMBER / MAIN CONTRACT INPUT NUMBER: EK

PROJEKTI JUHTNUMBER / PROJECT CONTROL NUMBER: DTD

LEHE PEALKIRI / SHEET NAME: RBDTD-EE-DS2-DP01_TRE_CUS0780-ZZ_0005_04_STR-EK_DTD_000113_culvert-element

LEHE NUMBER / SHEET NUMBER: 1/2

VORM / FORMAT: 900

Designed with STRAKON - www.DICAD.de

CUL-0013 06.11.2024 9:53

ARMEERIMINE CUL-0013 (VAADE VORMI) / REINFORCEMENT CUL-0013 (VIEW INTO THE FORMWORK)

MÕÕTKAVA / SCALE 1:20

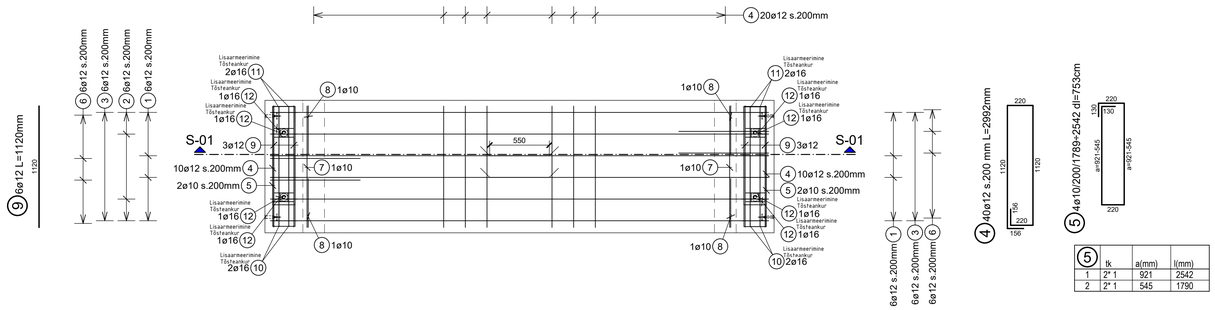

5	tk	a(mm)	l(mm)
1	2* 1	921	2542
2	2* 1	545	1790

S-02 | LÕIGE CUL-0013 / SECTION CUL-0013

MÕÕTKAVA / SCALE 1:20

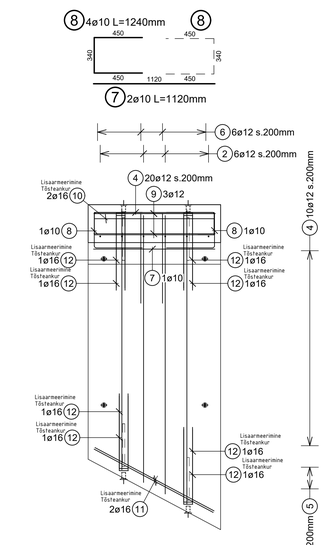

3	tk	a(mm)	l(mm)
1	2* 1	2783	3583
2	2* 1	2677	3477
3	2* 1	2571	3371
4	2* 1	2464	3264
5	2* 1	2358	3158
6	2* 1	2252	3052

S-01 | LÕIGE CUL-0013 / SECTION CUL-0013

MÕÕTKAVA / SCALE 1:20

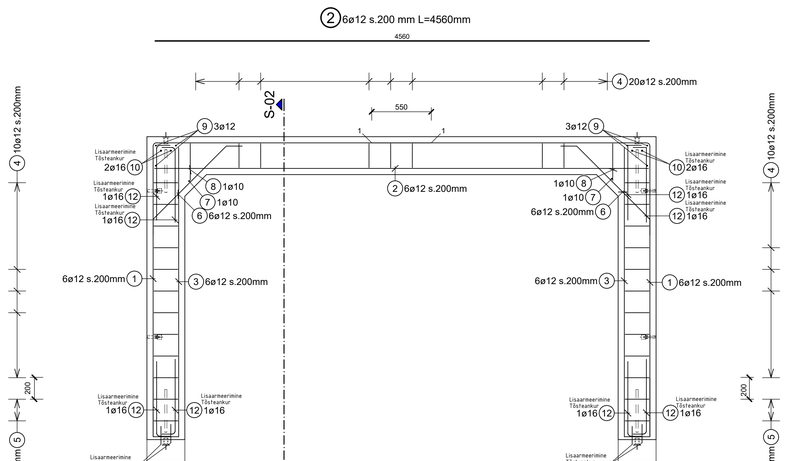

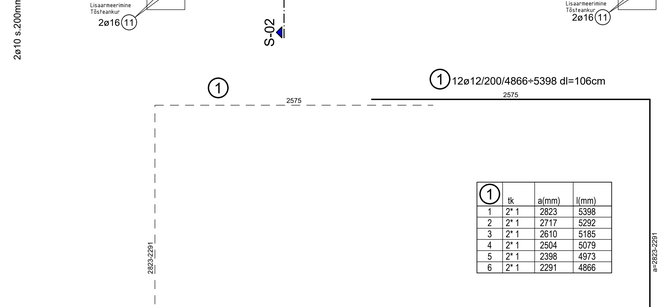

1	tk	a(mm)	l(mm)
1	2* 1	2823	5398
2	2* 1	2717	5292
3	2* 1	2610	5185
4	2* 1	2504	5079
5	2* 1	2398	4973
6	2* 1	2291	4866

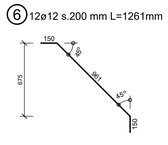

Pos Nr.	Kogus	ø	Pikkus [m]	Üldpikkus [m] B500B ø 10	ø 12	ø 16						Märkused:
1	12	12	5.13		61.58							keskmine
2	6	12	4.56		27.36							
3	12	12	3.32		39.81							keskmine
4	40	12	2.99		119.60							
5	4	10	2.17	8.66								keskmine
6	12	12	1.26		15.12							
7	2	10	1.12	2.24								
8	4	10	1.24	4.96								
9	6	12	1.12		6.72							
10	4	16	1.10			4.40						
11	4	16	1.25			5.00						
12	16	16	1.78			28.48						
Kokku pikkus ø kohta (m)				15.86	270.19	37.88						
kg / m				0.617	0.888	1.580						
Kaal ø kohta				9.8	239.9	59.9						

Kogukaal : 309.571 kg B500B

Pos. Nr.	Kogus	ø	Pikkus [m]	Pikkus jm	dbr tds	Varda kuju ja painutus	Märkused B500B
1	12	12	5.13	61.58	4	2823-2291	keskmine
2	6	12	4.56	27.36		4560	
3	12	12	3.32	39.81	4	550 a=2783-2252	keskmine
4	40	12	2.99	119.60	4	1120 156 1120	
5	4	10	2.17	8.66	4	125 a=921-545 a=921-545	keskmine
6	12	12	1.26	15.12	4	150 361 45° 675 150 675	
7	2	10	1.12	2.24		1120	
8	4	10	1.24	4.96	4	450 340 450	
9	6	12	1.12	6.72		1120	
10	4	16	1.10	4.40		1100	
11	4	16	1.25	5.00		1245	
12	16	16	1.78	28.48	4	140 50 140 100 100 100	3D-Vaade

Lisaarmeerimine / Additional reinforcement

Tõsteankrud / Lifting anchors

10 4ø16 L=1100mm
1100

11 4ø16 L=1245mm
1245

Pealtvaade
12 16ø16 L=1780mm
140 50 140

Festvaade
12 16ø16 L=1780mm
140 700

ISO
12 16ø16 L=1780mm
140 50 140 700 700

Element:		Kogus, tk
CUL-0013		1x
Maht: 4.053 m^3	Kaal: 10.144 t	
Betooni tugevusklass: C35/45	Nimikaitsekihi c_n [mm] kõlg / ülaval / allpool: 50 mm / 50 mm / 50 mm	Lubatud halve Δc_{dev} [mm]: 10 mm
Armatuurterase klass: B500B	Keskkonnaklass: XC1,XD1,XF3	
Armatuuri kaal kokku: 309.6 kg		

REVISJONID / REVISIONS				
Muutmise kuupäev / Date	Kirjeldus / Description	Koostaja / Originator	Kontrollis / Checker	Tõendamise / Approval
A02	08/11/2024	Issue 2	MD	NT	NT
A01	01/07/2024	Issue 1	MD	NT	NT

Co-financed by the Connecting Europe Facility of the European Union

PROJEKT / PROJECT: TALLINNA KESKLINNA RAUDTEE ALLKÄIGISTUS / TUNNEL BORING AND RAILWAY STRUCTURE

EPTRIS NI / CONTRACT NO: 2024/4032

PROJEKTI NI / PROJECT NO: RBDTG-EE-DS2-DPS1_RW0401

Rail Baltica
Rail Baltica Harjumaa põhitrassi raudteetaristu I etapi ehitusööd

JÄRHNV NI / ARCHIVE NO: -

	NIMI / NAME	ALLKIRI / SIGNATURE	KUUPÄEV / DATE
KOOSTAJA / DESIGNER	M. Dubenin		01/07/2024
KONTROLLIJA / CHECKED BY	N. Tamro		01/07/2024
ÜLEVAATAJA / REVIEWED BY	N. Tamro		01/07/2024
HÜVITUSA SAITMELEHT / RECORMBLE PROJ.	A. Pilsle		01/07/2024

TELLIJA / CLIENT: Rail Baltica Eesti OÜ, Veerisaare 2-21, Tallinn, Eesti 10138, Reg. Nr. 12734109

ALLTÖÖVÕTJA / MAIN CONTRACTOR: Ballastivõrgustik OÜ, Ringtee 12, Tartu, Tartumaa, Reg.No. 10760210

ALLIGEPER OÜ, Suur-Sõjamäe 50a, 11415 Tallinn, Estonia, Reg.nr. 12989440

PEATÖÖVÕTJA / MAIN CONTRACTOR: TREV-2 Group AS, Tearoadan 2, Tallinn, Harjumaa, Reg.No.10047987

KREVIN

ALL-SPARK

KUUPÄEV / DATE: 01/07/2024

JOONISE STAATUS / DRAWING STATUS: ESITATUD KINNITAMISEKS / ISSUED FOR APPROVAL

MÕÕTKAVA / SCALE: 1:20

PABER SUURUS / PAPER SIZE: A0

JOONISE PEALKIRI / DRAWING TITLE: VEETRUUP, ELEMENT CUL-0013, ARMEERIMINE
CULVERT, ELEMENT CUL-0013, REINFORCEMENT

PROJEKTI KOOD / PROJECT CODE				PEAKONTRA KOOD / HEADLINE CODE			
PROJEKTI ALA / PROJECT AREA	LÜHIDIS. / SHORTENING	A.KÄSITLUS / ACTIVITY	TÜ TÜÜP / WORK TYPE	PEAKP. / HEADLINE	RAM KOOD / FRAME CODE	TÖÖNA KOOD / WORK CODE	PROJEKT KOOD / PROJECT CODE
RBDTG-EE	DS2	DPS1	CUL0013EE	JZ	3005	STR	EK	STC

LEHE PEALKIRI / SHEET NAME: RBDTG-EE-DS2-DPS1_TRE_CUL0013EE-JZ_0005_04_STR-EK_STC_0001-13_culvert-element

LEHE NUMBER / SHEET NUMBER: 2/2

002

Designed with STRYKON - www.DICAD.de

01_CUL-0013_B 01.11.2024 9:53